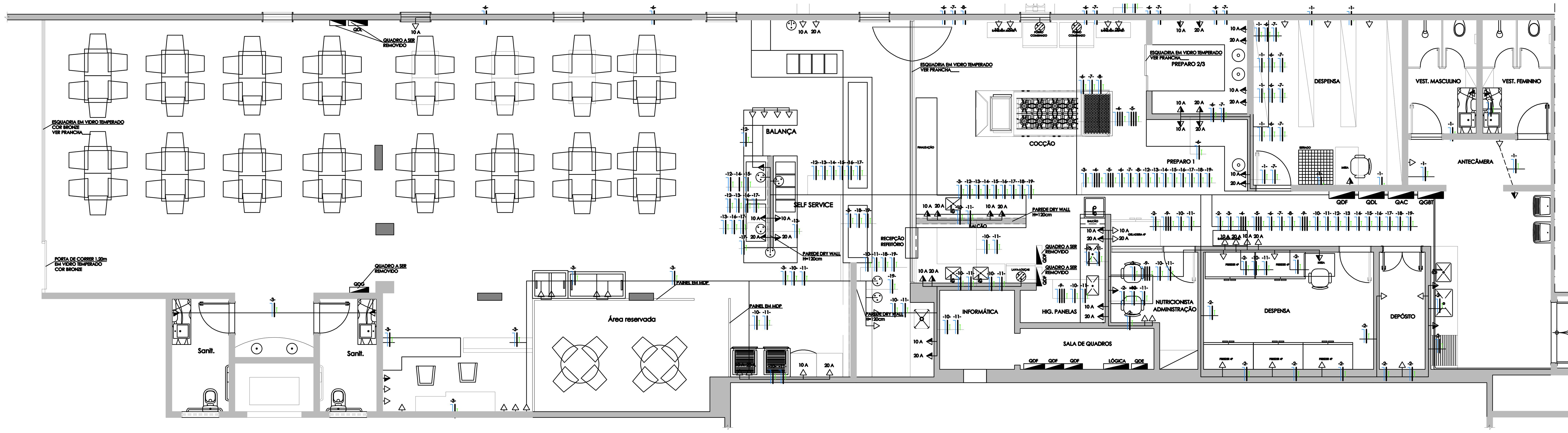

LEGENDA - ELÉTRICA

	– CONDUTOR NEUTRO , FASE , RETORNO , TERRA
△	– TOMADA DE USO GERAL A 30 cm DO PISO ACABADO.
▲	– TOMADA MÉDIA A 1,10 m DO PISO ACABADO.
▲	– TOMADA ALTA h= 2,25 m DO PISO ACABADO.
	– COIFA INDUSTRIAL
	– TOMADA INDUSTRIAL MONOFÁSICO
	– TOMADA INDUSTRIAL TRIFÁSICO
S_n	– INTERRUPTOR DE n SEÇÕES
QGR	– QUADRO GERAL DO RESTAURANTE
QAC	– QUADRO GERAL DE DISTRIBUIÇÃO DE AR CONDICIONADO
QDL	– QUADRO GERAL DE DISTRIBUIÇÃO DE ILUMINAÇÃO
QDF	– QUADRO GERAL DE DISTRIBUIÇÃO DE FORÇA

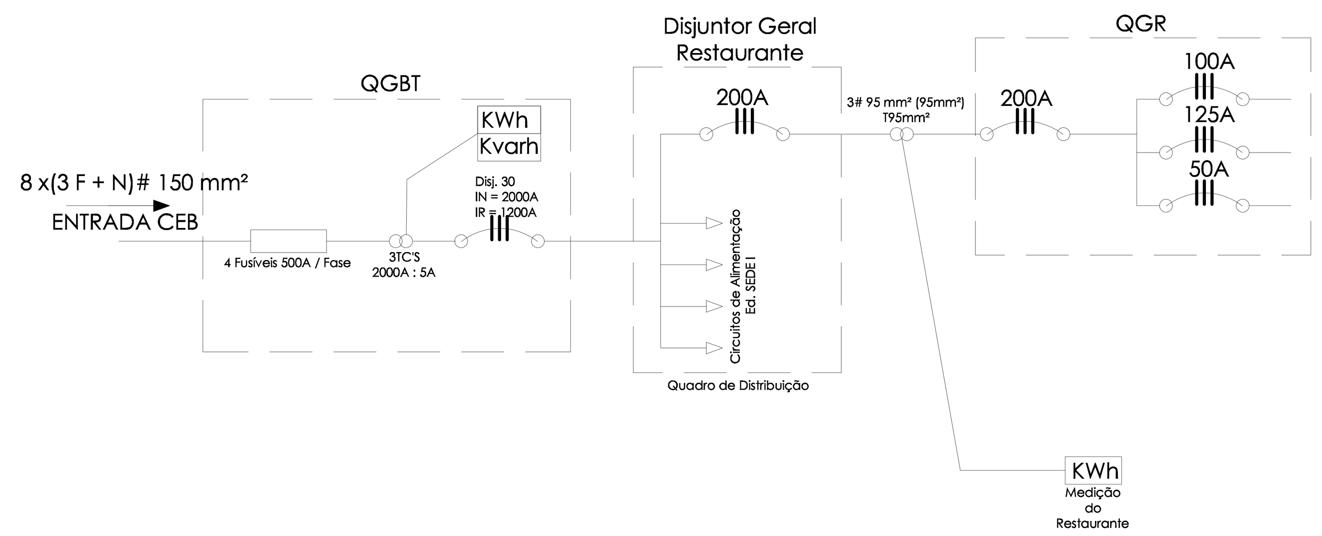

OBSERVAÇÕES:
1 - Todas as cotas e medidas estão indicadas em centímetros.
2 - Todas as cotas e medidas estão em acabado.
3 - Todas as especificações de marca dos materiais ou produtos são indicativas, podendo a contratada apresentar similares para prévia aprovação da fiscalização.

QDE - QUADRO DE ENERGIA ESTABILIZADA
QDG - QUADRO GERAL
QF - QUADRO DE FORÇA

PODER JUDICIÁRIO
Tribunal Regional Federal

Folha nº:
Processo nº:
Rúbrica:

EDIFÍCIO SEDE I - TRF 1ª Região

PROJETO ARQUITETÔNICO

Patch: W:\DIENG\SEPOB\ED. SEDE I\REFORMA RESTAURANTE\PRANCHAS\PRANCHA 14 - GERAL.R01.dwg

Prancha:		Prancha:
ARQ.	REFORMA RESTAURANTE **PLANTA BAIXA GERAL**	14/14

Fase do projeto:	Desenho:	Escala:	Data:	Pavimento:
Proposta	Arq.Rodrigo/Ronieri 5865	1:50	Setembro/2012	Térreo

A2 EXTENDIDO